# Пассажирские лифты

Вид на проем двери из шахты

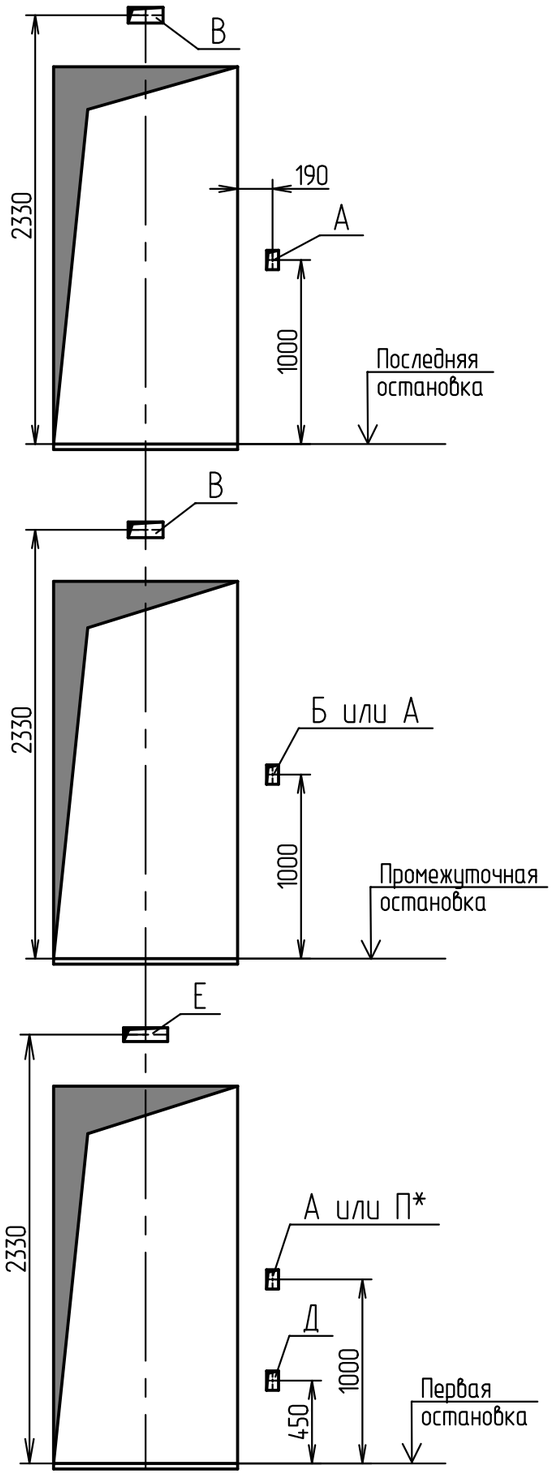


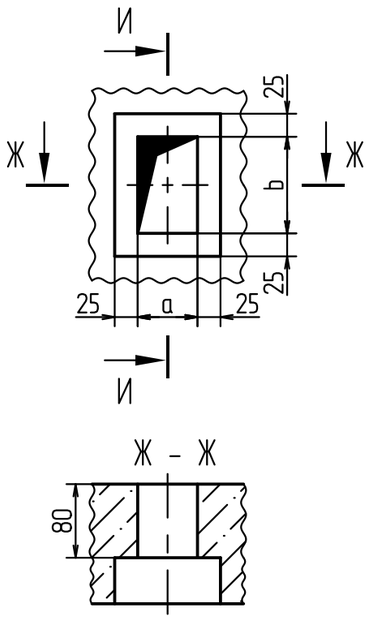





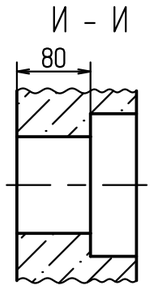


| Обозначение отверстий | Размеры a×b, мм | Назначение отверстий | Применение | | | | | | | | Место расположения отверстий |
|---|---|---|---|---|---|---|---|---|---|---|---|
| | | | для жилых зданий | | | для административных зданий | | | | | |
| | | | Одиночное управление | Парное управление | | Одиночное управление | Парное управление | | Групповое управление | | |
| | | | | базисное | зависимое | | базисное | зависимое | базисное | зависимое | |
| А | 65x105 | Под вызывной пост | + | + | – | + | + | – | + | – | На всех остановках (См. Ж-Ж) |
| Б | 70x130 | Под вызывной пост | – | – | – | + | + | – | + | – | Только на промежуточных остановках |
| В | 65x105 | Под световой указатель | опционально | опционально | опционально | + | + | + | + | + | На всех остановках кроме основного посадочного этажа |
| Д | 65x105 | Для переключателя режимов работ | – | – | – | + | + | + | + | + | Только на основном посадочном этаже |
| Е | 190x85 | Для светового табло | + | + | + | + | + | + | + | + | Только на основном посадочном этаже |
| П* | 85x230 (300*) | Под вызывной пост с ключом | + | + | – | + | + | – | + | – | Только на основном посадочном этаже для лифтов в режиме перевозки пожарных подразделений |

1. Расположение отверстий относительно дверного проема (слева или справа) зависит от варианта исполнения лифта.
2. *При наличии этажей ниже основного посадочного этажа в административных зданиях, окно "П" должно быть в размерах 85x300.
3. Лифты помплектуются врезной или накладной перифирийной аппаратурой. Привязки для накладной аппаратуры аналогично врезной, сквозные отверстия для установки ϕ 20 мм.

| Изм. | Лист | № докум. | Подп. | Дата |
|---|---|---|---|---|
| Разраб. | | Мартынова | | 01.08.23 |
| Пров. | | Сазонов | | 01.08.23 |
| Т.контр. | | | | |
| Н. контр. | | | | |
| Утв. | | Соломасов | | 01.08.23 |

А34-01.03-23

Размещение отверстий под вызывные посты и указатели лифтовые

| Лит. | Масса | Масштаб |
|---|---|---|
| | - | - |

Лист 1 | Листов 2

АО "ЩЛЗ"

Перв. примен. | Справ. № | Подп. и дата | Инв.№ дубл. | Взам.инв.№ | Подп. и дата | Инв.№ подл.

Копировал | Формат А3